iTOOL

Centering Vise

５軸加工用センタリングバイス

国内正規代理店

・

株式会社IZUSHI

〒578-0965 大阪府東大阪市本庄西2-3-12

Tel. 06-6747-6181 Fax. 06-6744-1150

www.ztec-izushi.co.jp

YouTube IZUSHI 5軸バイス

会社サイト

製品動画

Rev. 2.1.2211

PIRANHA が選ばれる

6 個の特長

1 FEATURE
切屑排出性に優れるオープンデザイン

2 FEATURE
ビビりを抑制する高い剛性

3 FEATURE
現場の声をカタチにした作業性

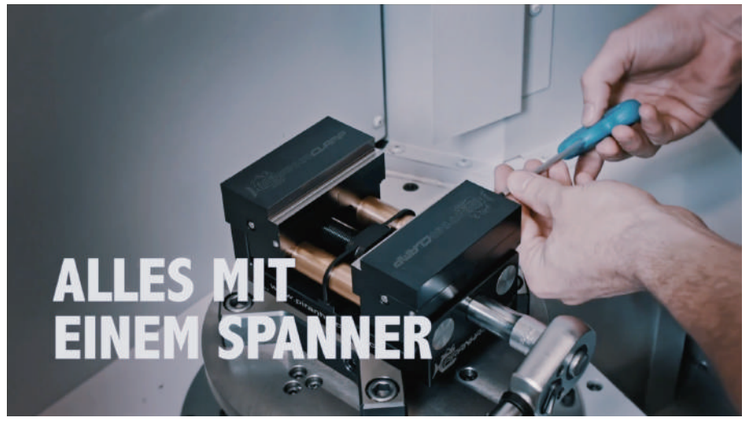

4 FEATURE
欲しいをカタチにする拡張性

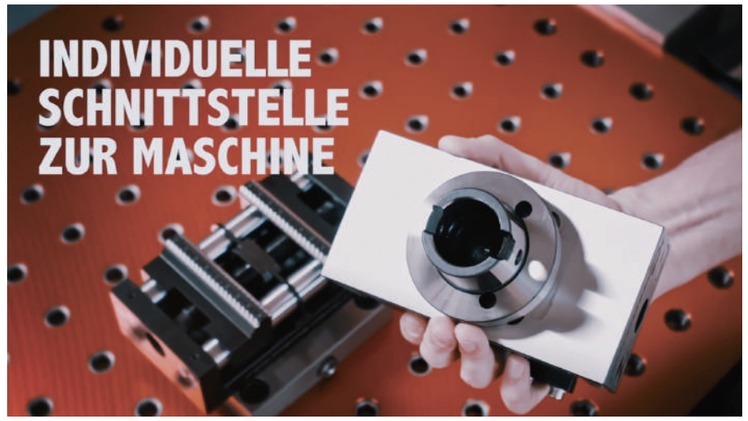

5 FEATURE
高さを抑えたコンパクト設計

6 FEATURE
ワークが浮かないツメ形状

5軸加工の能力を引き出す　ハイスペック5軸バイス！

Gepard ジェパード

ひとつのバイスで
材料から仕上げまで。
クイックチェンジ式ながら
優れた剛性と精度を確保。

スナッパー Snapper

クランプ力を重視。
3mmのクランプ代でも
ワークを確実に固定。

Pyramid ピラミッド

お客様の製品形状に　合わせて、
5軸機の高効率運用を　実現。

トゥーム ストーン Tombstone

GEPARD
の特長 G

G

Gepardは爪クイックチェンジを採用。
ひとつのバイスで材料から仕上げまでサポート。
爪の着脱繰り返し精度は0.01mm。

G S

センタリング繰り返し精度は0.01mm。
スピンドルスクリュは熱処理により高耐久。

G S

切屑の排出性に優れる
オープンデザインを採用。
剛性を犠牲にすることなく切屑課題をクリア。

G S

爪を支える2本のラウンドバーは
研磨・熱処理・コーティングにより
高精度＆高耐久。

ラウンドバーが360°から爪をサポート。
爪に斜めのトルクが掛かる場合も
確実にクランピンフォースを発生。

SNAPPER
の特長 S

S

機械ストロークを
有効活用できる
薄型設計。

S

2連のスパイクにより
加工物を押し下げる効果が働き、
3mmの掴み代でも
抜群のクランプ力を発揮。

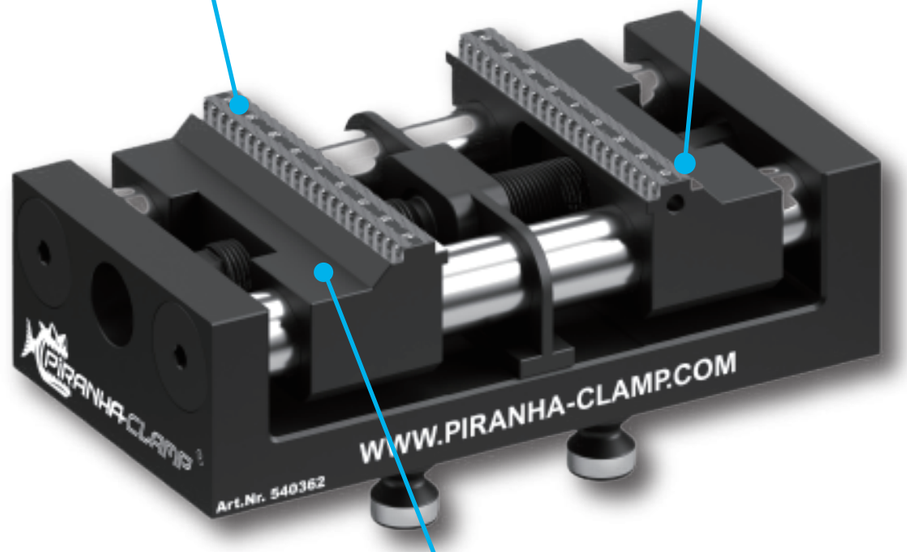

S

爪の反転が可能。

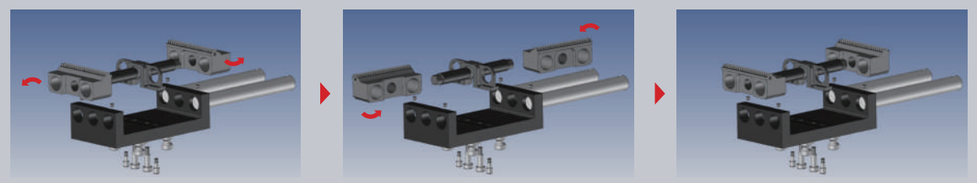

PRODUCT OVERVIEW

仕様一覧

	P. 06	P. 07	P. 10	P. 11	P. 12	P. 12
商品名	ジェパード170 シングル	ジェパード300 シングル	ジェパード170 ダブル	ジェパード300 ダブル	スナッパー170 シングル	スナッパー170 シングル 高爪+10mm
爪タイプ	交換式	交換式	交換式	交換式	固定式	固定式
品番	VG170	VG300	VGD170	VGD300	VS170	VS170H
締付トルク(Nm)	100	100	100	100	200	200
締付力(kN)	20	20	20	20	35	35
クランプ幅	使用する爪による				*5-75/ 53-118	*5-75/ 53-118

	P. 13	P. 13	P. 12	P. 12	P. 13	P. 13	P. 14	P. 15
商品名	スナッパー170 ダブル	スナッパー170 ダブル 高爪+10mm	スナッパー300 シングル	スナッパー300 シングル 高爪+10mm	スナッパー300 ダブル	スナッパー300 ダブル 高爪+10mm	コンパクトバイス 75	コンパクトバイス 75 ピラミッド用
爪タイプ	固定式	固定式	固定式	固定式	固定式	固定式	固定式	固定式
品番	VSD170	VSD170H	VS300	VS300H	VSD300	VSD300H	VC75	VC75PY
締付トルク(Nm)	200	200	200	200	200	200	40	40
締付力(kN)	35	35	35	35	35	35	8	8
クランプ幅	*6-30/ 26-52	*6-30/ 26-52	*5-191/ 53-238	*5-191/ 53-238	*5-82/ 27-105	*5-82/ 27-105	上爪 5-35/25-55 下爪 0-31/19-49	上爪 5-35/25-55 下爪 0-31/19-49

* スナッパーシリーズは爪を組み付ける向きによってクランプ幅が異なります

GEPARD 170

ジェパード170

ジェパード170　シングル

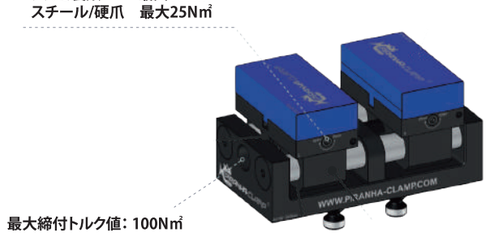

品番　**VG170**

- 爪交換式
- アルミ製爪 XS170を含む
- サイズ
  バイス：W170 x L90 x H63 mm - 5.70 kg
  爪　：W50 x L98 x H21 mm - 0.60 kg
- ご使用には別途セットボルト及びゼロポイントプレートが必要です。

使用例

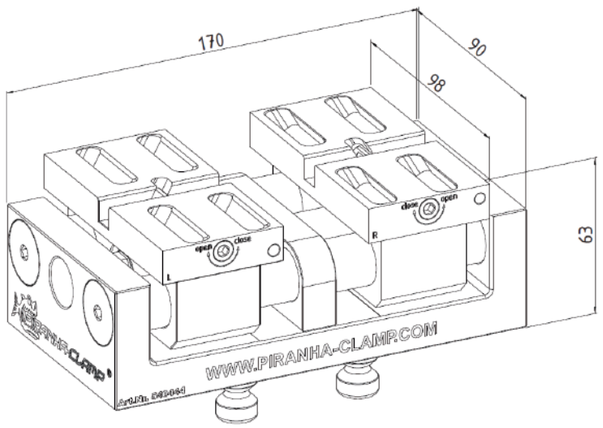

GEPARD 300

ジェパード300

ジェパード300　シングル

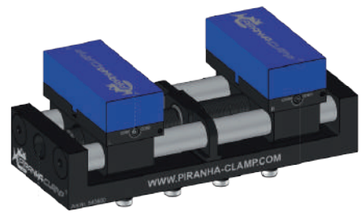

品番　**VG300**

- 爪交換式
- アルミ製爪 XS300を含む
- サイズ
  バイス：W300 x L120 x H74 mm - 14.30 kg
  爪　：W60 x L131 x H31 mm -1.10 kg
- ご使用には別途セットボルト及びゼロポイントプレートが必要です。

使用例

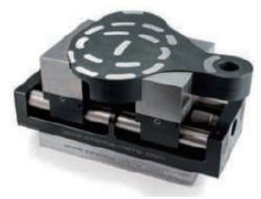

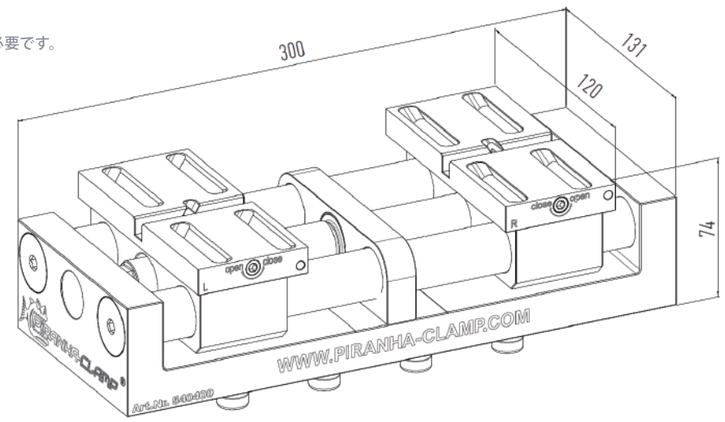

CLAMPING JAWS

ジェパードシングル用　爪ラインナップ

アルミニウム（成形用）

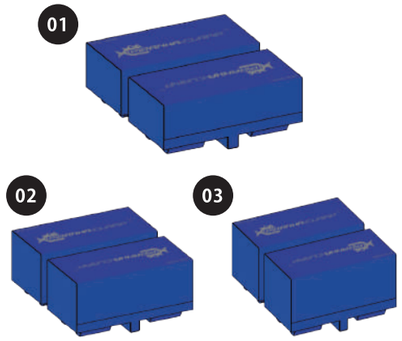

ジェパード170 シングル

01 品番　JAL170S
アルミニウム S 170
(ALU S 170)
W50 x L98 x H31*mm
0.80 kg
爪間最大距離：
0 - 155 mm

02 品番　JAL170M
アルミニウム M 170
(ALU M 170)
W50 x L98 x H41*mm
1.00 kg
爪間最大距離：
0 - 155 mm

03 品番　JAL170L
アルミニウム L 170
(ALU L 170)
W50 x L98 x H51*mm
1.20 kg
爪間最大距離：
0 - 155 mm

ジェパード300 シングル

01 品番　JAL300S
アルミニウム S 300
(ALU S 300)
W60 x L131 x H41*mm
1.60 kg
爪間最大距離：
0 - 268 mm

02 品番　JAL300M
アルミニウム M 300
(ALU M 300)
W60 x L131 x H51*mm
2.10 kg
爪間最大距離：
0 - 268 mm

03 品番　JAL300L
アルミニウム L 300
(ALU L 300)
W60 x L131 x H61*mm
2.60 kg
爪間最大距離：
0 - 268 mm

スチール（成形用）

ジェパード170 シングル

04 品番　JST170S
ソフトスチール S 170
(soft steel S 170)
W50 x L98 x H31*mm
1.85 kg
爪間最大距離：
0 - 155 mm

05 品番　JST170M
ソフトスチール M 170
(soft steel M 170)
W50 x L98 x H41*mm
2.60 kg
爪間最大距離：
0 - 155 mm

06 品番　JST170L
ソフトスチール L 170
(soft steel L 170)
W50 x L98 x H51*mm
3.40 kg
爪間最大距離：
0 - 155 mm

ジェパード300 シングル

04 品番　JST300S
ソフトスチール S 300
(soft steel S 300)
W60 x L131 x H41*mm
3.50 kg
爪間最大距離：
0 - 268 mm

05 品番　JST300M
ソフトスチール M 300
(soft steel M 300)
W60 x L131 x H51*mm
5.00 kg
爪間最大距離：
0 - 268 mm

06 品番　JST300L
ソフトスチール L 300
(soft steel L 300)
W60 x L131 x H61*mm
6.80 kg
爪間最大距離：
0 - 268 mm

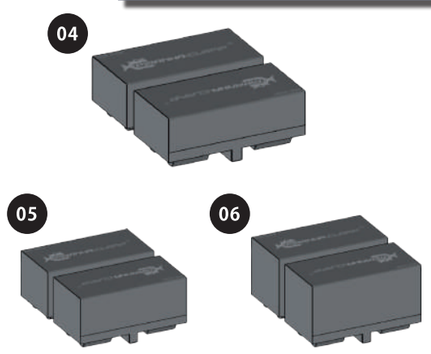

トップ（フラット）

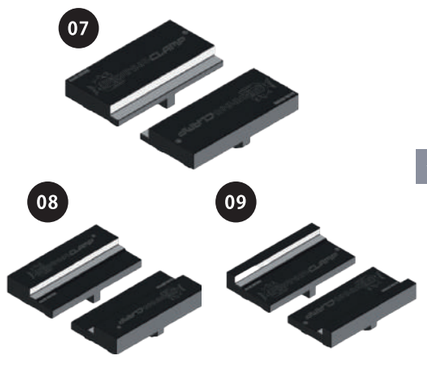

ジェパード170 シングル

07 品番　JT170S
トップショート 170
(Top short 170)
W50 x L98 x H25 mm
1.30 kg
爪間最大距離：
16 - 70 mm

08 品番　JT170M
トップミディアム
(Top medium)
W50 x L98 x H25 mm
1.10 kg
爪間最大距離：
50 - 105 mm

09 品番　JT170L
トップロング 170
(Top long 170)
W50 x L98 x H25 mm
0.85 kg
爪間最大距離：
81 - 135 mm

ジェパード300 シングル

07 品番　JT300S
トップショート 300
(Top short 300)
W60 x L131 x H25 mm
2.15 kg
爪間最大距離：
17 - 163 mm

09 品番　JT300L
トップロング 300
(Top long 300)
W60 x L131 x H25 mm
1.30 kg
爪間最大距離：
101 - 247 mm

*＝把握部高さ

スナッパー（スパイク）

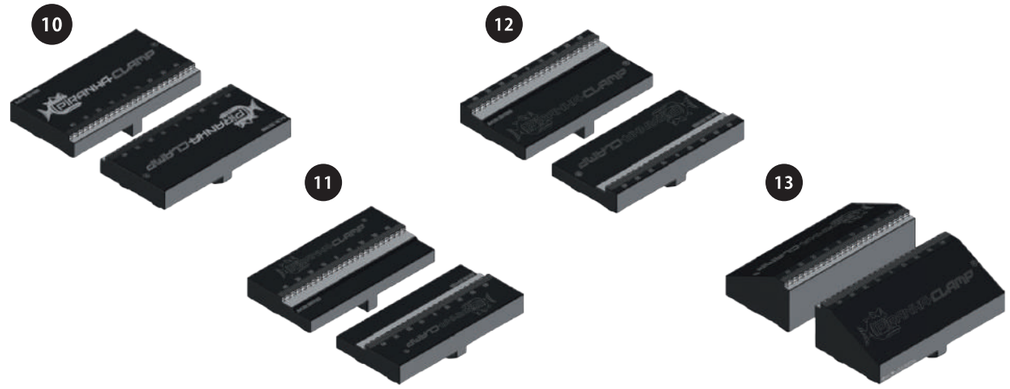

ジェパード170 シングル

10 品番　JS170S
スナッパーショート 170
(Snapper short 170)
W50 x L98 x H22 mm
1.10 kg
爪間最大距離：
7 - 61 mm

11 品番　JS170M
スナッパーミディアム
(Snapper midium)
W50 x L98 x H22 mm
1.00 kg
爪間最大距離：
44 - 98 mm

12 品番　JS170L
スナッパーロング 170
(Snapper long 170)
W50 x L98 x H22 mm
0.90 kg
爪間最大距離：
81 - 135 mm

13 品番　JS170HS
スナッパーハイショート 170
(Snapper high-short 170)
W50 x L98 x H40 mm
2.00 kg
爪間最大距離：
7 - 61 mm

ジェパード300 シングル

10 品番　JS300S
スナッパーショート 300
(Snapper short 300)
W60 x L131 x H22 mm
1.80 kg
爪間最大距離：
7 - 153 mm

12 品番　JS300L
スナッパーロング 300
(Snapper long 300)
W60 x L131 x H22 mm
1.50 kg
爪間最大距離：
101 - 247 mm

13 品番　JS300HS
スナッパーハイショート 300
(Snapper high-short 300)
W60 x L131 x H50 mm
4.20 kg
爪間最大距離：
7 - 153 mm

ハイブリッド

ジェパード170 シングル

14 品番　JH170HS
ハイブリッドハイショート 170
(hybrid high-short 170)
W50 x L98 x H40 mm
2.00 kg
爪間最大距離：
10-65mm (トップ)
17-70mm (スナッパー)

15 品番　JH170HM
ハイブリッドハイミディアム 170
(hybrid high-medium 170)
W50 x L98 x H40 mm / 1.80kg
爪間最大距離：
37 - 91 mm (トップ)
49 - 102 mm (スナッパー)

16 品番　JH170HL
ハイブリッドハイロング 170
(hybrid high-long 170)
W50 x L98 x H40 mm
1.60 kg
爪間最大距離：
70 - 124 mm (トップ)
81 - 134 mm (スナッパー)

ジェパード300 シングル

14 品番　JH300HS
ハイブリッドハイショート 300
(hybrid high-short 300)
W60 x L131 x H50 mm
4.15 kg
爪間最大距離：
11 - 157 mm (トップ)
17 - 164 mm (スナッパー)

16 品番　JH300HL
ハイブリッドハイロング 300
(hybrid high-long 300)
W60 x L131 x H50 mm
3.40 kg
爪間最大距離：
95 - 241 mm (トップ)
101 - 247 mm (スナッパー)

GEPARD 170

ジェパード170

ジェパード170　ダブル

品番　VGD170

- 爪交換式
- ２つのワークを素早く同時にクランプ
- DSアルミ製爪 XS170を含む
- サイズ
  バイス　　: W170 x L90 x H63 mm - 5.70 kg
  外爪（左+右）: W50 x L98 x H21 mm - 0.60 kg
  中爪　　: W40 x L98 x H21 mm - 0.30 kg
- ご使用には別途セットボルト及びゼロポイントプレートが必要です。

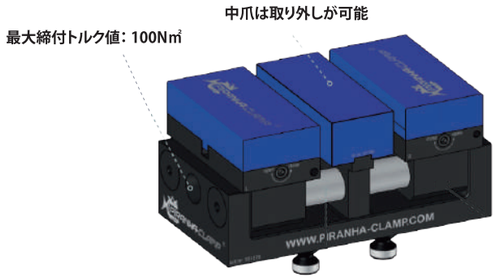

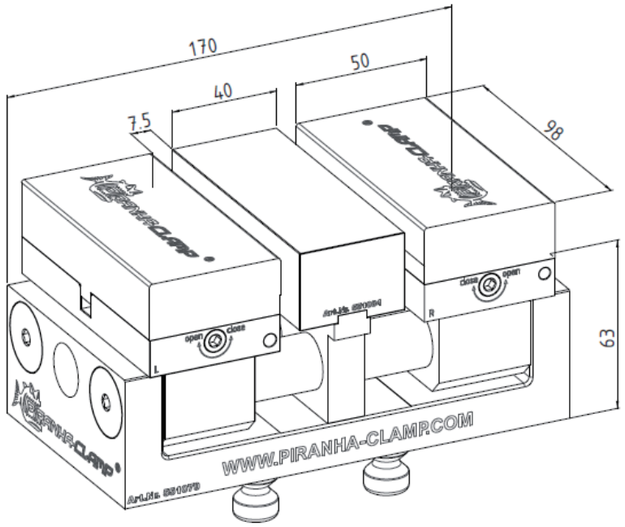

GEPARD 300

ジェパード300

ジェパード300　ダブル

品番　VGD300

- 爪交換式
- ２つのワークを素早く同時にクランプ
- DSアルミ製爪 XS170を含む
- サイズ
  バイス　　: W300 x L120 x H74 mm - 14.30 kg
  外爪（左+右）: W60 x L131 x H31 mm - 1.10 kg
  中爪　　: W40 x L131 x H31 mm - 0.50 kg
- ご使用には別途セットボルト及びゼロポイントプレートが必要です。

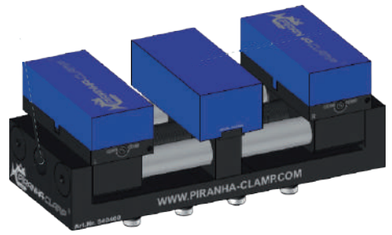

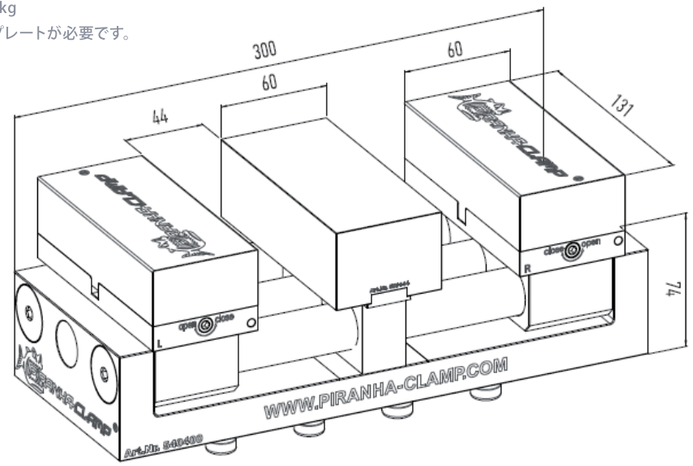

ジェパード

CLAMPING JAWS

ジェパードダブル用　爪ラインナップ

アルミニウム（成形用）

ジェパード170 ダブル

品番　JALD170S

DS アルミニウム S 170
(DS aluminium S 170)
外爪: W50 x L98 x H31*mm
中爪: W40 x L98 x H31*mm
1.30 kg
爪間最大距離 :
0 - 75 mm (x2)

品番　JALD170M

DS アルミニウム M 170
(DS aluminium M 170)
外爪: W50 x L98 x H41*mm
中爪: W40 x L98 x H41*mm
1.60 kg
爪間最大距離 :
0 - 75 mm (x2)

品番　JALD170L

DS アルミニウム L 170
(DS aluminium L 170)
外爪: W50 x L98 x H51*mm
中爪: W40 x L98 x H51*mm
1.90 kg
爪間最大距離 :
0 - 75 mm (x2)

* 把握部高さ

アルミニウム（成形用）

ジェパード300 ダブル

品番　JALD300S

DS アルミニウム S 300
(DS aluminium S 300)
外爪: W60 x L131 x H41*mm
中爪: W60 x L131 x H41*mm
2.40 kg
爪間最大距離 :
0 -132 mm (x2)

品番　JALD300M

DS アルミニウム M 300
(DS aluminium M 300)
外爪: W60 x L131 x H51*mm
中爪: W60 x L131 x H51*mm
3.10 kg
爪間最大距離 :
0 - 132 mm (x2)

品番　JALD300L

DS アルミニウム L 300
(DS aluminium L 300)
外爪: W60 x L131 x H61*mm
中爪: W60 x L131 x H61*mm
3.90 kg
爪間最大距離 :
0 - 132 mm (x2)

* 把握部高さ

SNAPPER 170

スナッパー170

スナッパー170　シングル

品番　VS170

- 粗加工用
- サイズ　W170 x L90 x H55 mm
  4.50 kg
- ご使用には別途セットボルト及びゼロポイントプレートが必要です。

品番　VS170H

- 粗加工～仕上げ加工用
- 高爪付き（＋10mm）
- サイズ　W170 x L90 x H65 mm
  4.60 kg
- ご使用には別途セットボルト及びゼロポイントプレートが必要です。

使用例

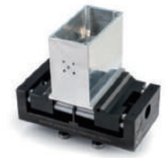

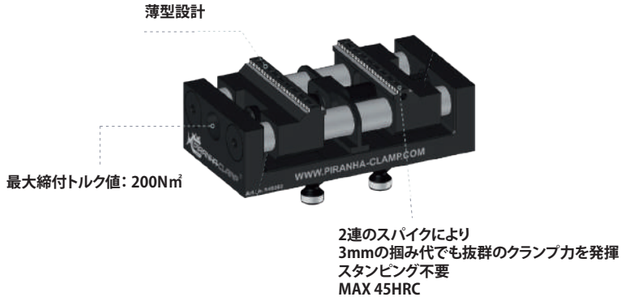

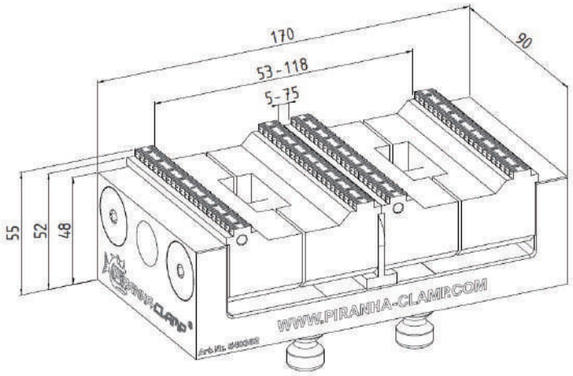

SNAPPER 300

スナッパー300

スナッパー300　シングル

品番　VS300

- 粗加工用
- サイズ　W300 x L120 x H66 mm - 11.50 kg
- ご使用には別途セットボルト及びゼロポイントプレートが必要です。

品番　VS300H

- 粗加工用
- 高爪付き（＋10mm）
- サイズ　W300 x L120 x H76 mm - 11.60 kg
- ご使用には別途セットボルト及びゼロポイントプレートが必要です。

使用例

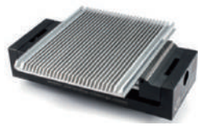

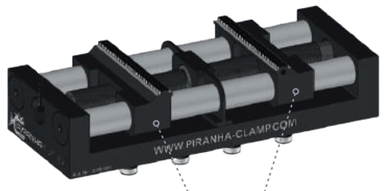

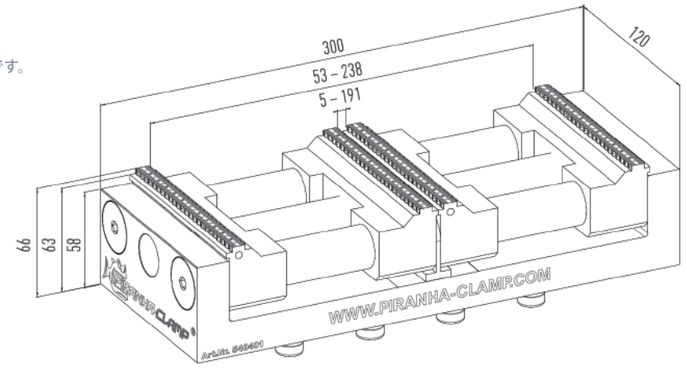

SNAPPER 170

スナッパー170

スナッパー170　ダブル

品番　VSD170

- 粗加工用
- W170 x L90 x H55 mm - 5.00 kg
- ご使用には別途セットボルト及びゼロポイントプレートが必要です。

品番　VSD170H

- 粗加工用
- 高爪付き（＋10mm）
- サイズ　W170 x L90 x H65 mm - 5.10 kg
- ご使用には別途セットボルト及びゼロポイントプレートが必要です。

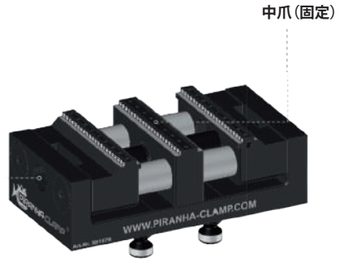

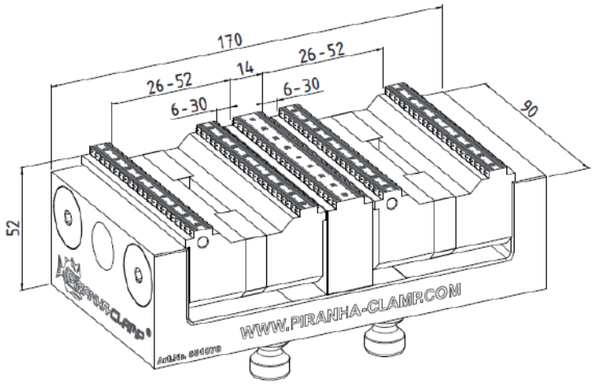

SNAPPER 300

スナッパー300

スナッパー300　ダブル

品番　VSD300

- 粗加工用
- サイズ　W300 x L120 x H66 mm - 12.0 kg
- ご使用には別途セットボルト及びゼロポイントプレートが必要です。

品番　VSD300H

- 粗加工用
- 高爪付き（＋10mm）
- サイズ　W300 x L120 x H76 mm - 12.10 kg
- ご使用には別途セットボルト及びゼロポイントプレートが必要です。

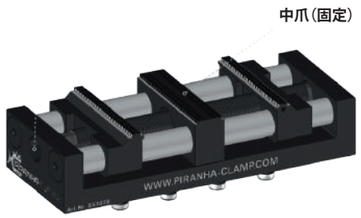

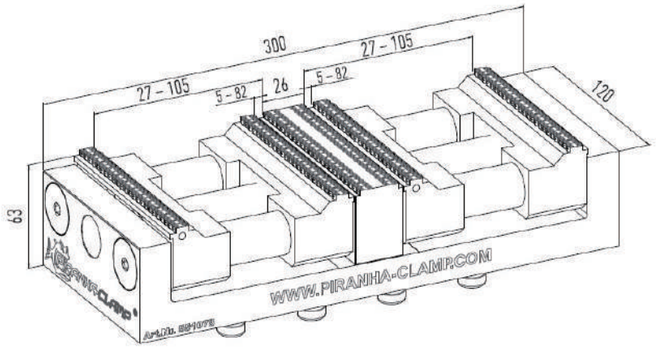

COMPACT VISE

コンパクトバイス

PV 75

爪の特殊品についてはお問い合わせください

最大締付トルク値: 40Nm

繰り返し精度0.01mm

品番　VC75

- 小型タイプ
- サイズ
  W75 x L75 x H55 mm - 1.60 kg
- 上爪 : スナッパー
  下爪 : トップ
- ご使用には別途セットボルト及びゼロポイントプレートが必要です。

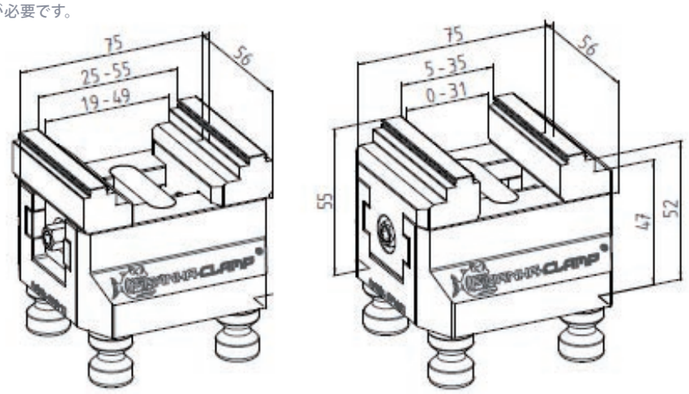

取付例

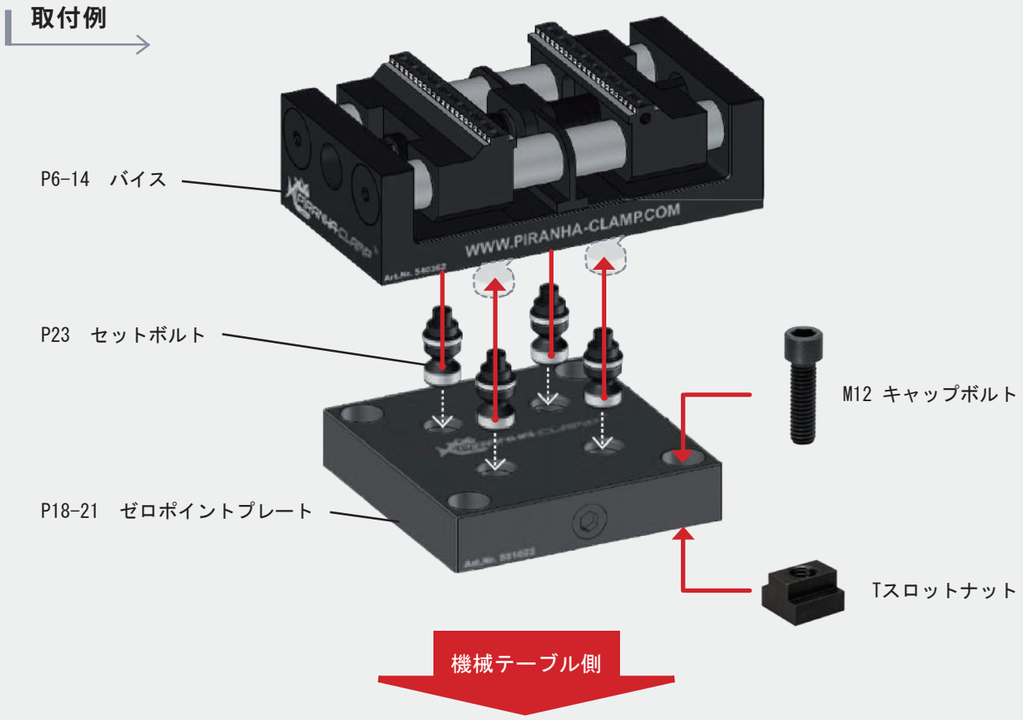

COMPACT VISE

コンパクトバイス

PV 75-P　（ピラミッド PY3-VC75PY用）

品番　VC75PY

- W75 x L120 x H55 mm - 1.80 kg

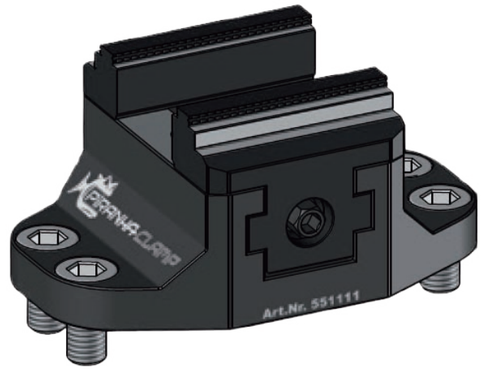

PYRAMIDS

ピラミッド

ピラミッド (VC75PY 3個付き)

品番　PYH3-VC75PY

株式会社牧野フライス製作所の特許第5174155号の実施権に基づく製品

- φ213.42 x H142.1 mm (バイス3個含む)
- 10.8 kg (バイス 3 個含む)
- ピラミッド傾斜角度 : 35°

PYH3-VC75PYはPCD95mmのボルトマウント、
またはセットボルト及びゼロポイントプレートを使用して
機械テーブルに固定することが出来ます。

ピラミッド (VC75PY 3個付き)

品番　PYV3-VC75PY

株式会社牧野フライス製作所の特許第5174155号の実施権に基づく製品

- H 170.47 mm (バイス3個含む)
- 14.8 kg (バイス 3 個含む)
- ピラミッド傾斜角度 : 40°

PYRAMIDS

ピラミッド

ピラミッド 25°

品番　PY3-VPY

- 5軸用
- 多面クランプ型
- サイズ　W250 x H160 mm - 9.70 kg

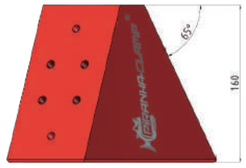

TOMBSTONES

トゥームストーン

トゥームストーン

品番　TS3-VPY

- 4軸・5軸加工機用
- 横型マシニングセンタ用
- 3面タイプ
- ピラミッド用バイスに対応
- サイズ　ベース径φ120 x H210 mm - 4.5kg

トゥームストーン

品番　TS4-VPY

- 4軸・5軸加工機用
- 横型マシニング用
- 4面タイプ
- ピラミッド用バイスに対応
- サイズ　ベース径φ150 / W90 x L90 x H210 mm - 5.0kg

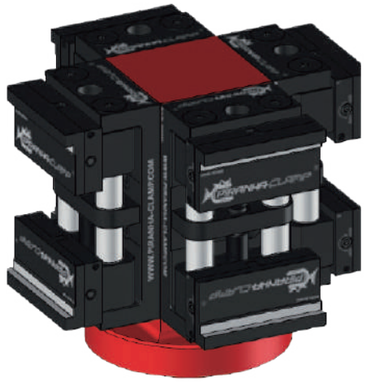

ピラミッド、トゥームストーンは
ゼロポイントプレートを使用して工作機器に取り付けます。

VISES for PYRAMIDS & TOMBSTONES

ピラミッド＆トゥームストーン用バイス（ボルトマウント式）

ジェパード170

品番　VPYG170

ジェパード170　シングル
アルミ製爪　XS170を含む

※バイスの詳細はP.6をご参照ください。

品番　VPYGD170

ジェパード170　ダブル
アルミ製爪　XS170を含む

※バイスの詳細はP.10をご参照ください。

スナッパー170

品番　VPYS170

スナッパー170　シングル

※バイスの詳細は
P.12をご参照ください。

品番　VPYS170H

スナッパー170　シングル
高爪付き（＋10mm）

※バイスの詳細は
P.12をご参照ください。

品番　VPYSD170

スナッパー170　ダブル

※バイスの詳細は
P.13をご参照ください。

品番　VPYSD170H

スナッパー170　ダブル
高爪付き（＋10mm）

※バイスの詳細は
P.13をご参照ください。

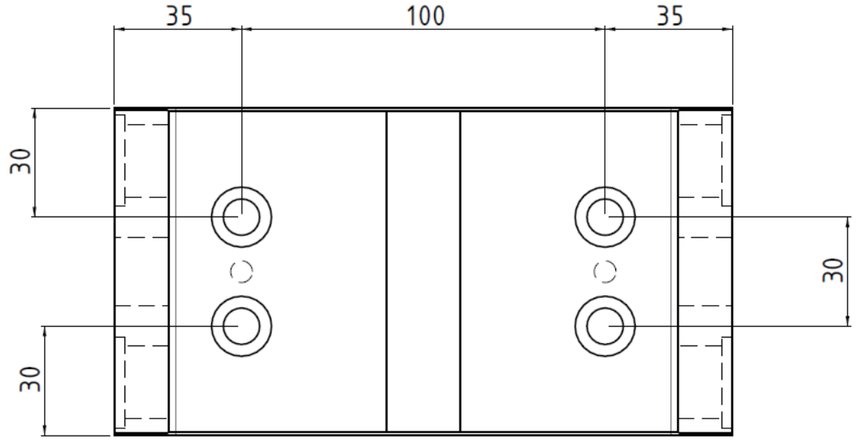

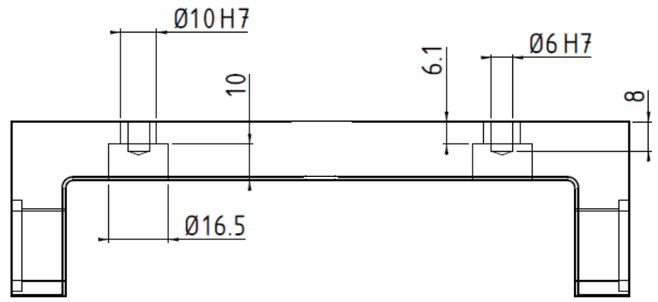

ZERO-POINT CLAMPING SYSTEM

ゼロポイント クランピングシステム

POINT ゼロポイントプレートとバイスの接続には別途セットボルトが必要です (P. 23)

POINT 穴の中心距離 :50mm

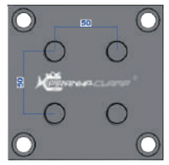

POINT 穴が不要な場合は専用キャップで保護 (P. 23)

ゼロポイントプレート　スクエア　Grid　40mm

品番　ZPS40

- サイズ　W120 x L120 x H26 mm - 2.40 kg
- 穴の中心距離　80 x 80 mm

高精度な下穴により高い繰り返し精度を維持

機械テーブルにボルトで簡単に固定

セットアップ時間を大幅に削減

ゼロポイントプレートとバイスの繰り返し精度 0.01mm

クランピングスクリュー（バイス固定）

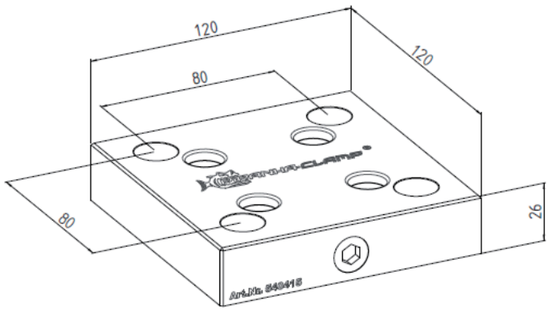

ゼロポイントプレート　スクエア　Grid　50mm

品番　ZPS50

- サイズ　W125 x L125 x H26 mm - 2.65 kg
- 穴の中心距離　100 x 100 mm

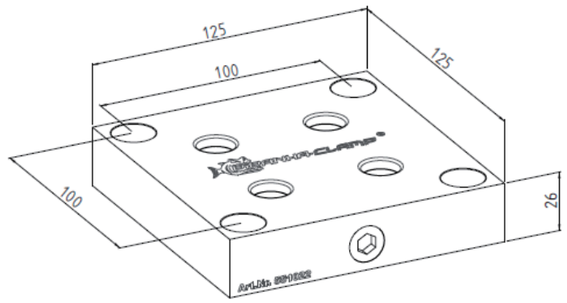

ゼロポイントプレート　ロング　Grid　40mm

品番　ZPL40

- サイズ　W230 x L120 x H26 mm - 4.30 kg
- 穴の中心距離　200 x 80 mm

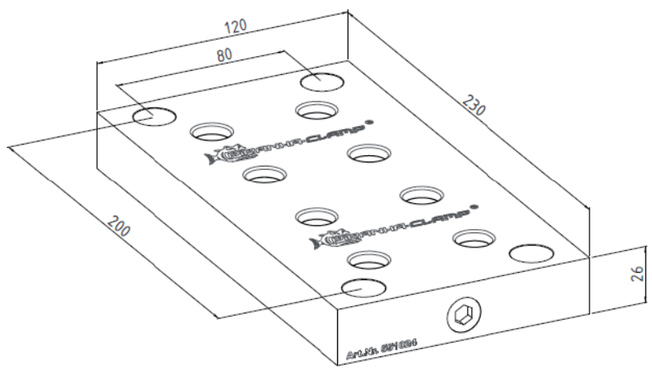

ゼロポイントプレート　ロング　Grid　50mm

品番　ZPL50

- サイズ　W250 x L100 x H26 mm - 4.00 kg
- 穴の中心距離　100 x 100 x 50 mm

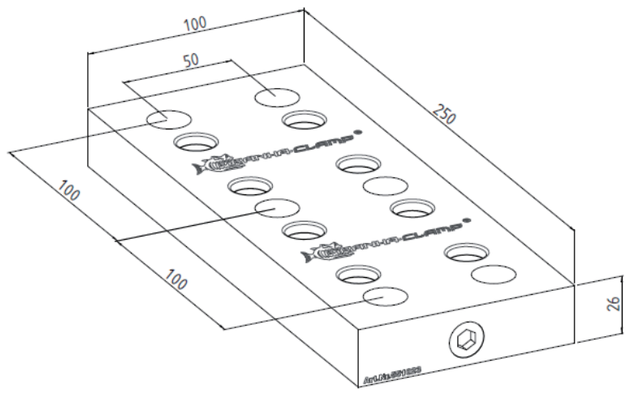

ZERO-POINT CLAMPING SYSTEM

ゼロポイント クランピングシステム

ゼロポイントプレート　ロングマルチ　Grid　50mm

品番　ZPL50M3

- 3セット型
- サイズ　W350 x L100 x H26 mm
  - 5.20 kg

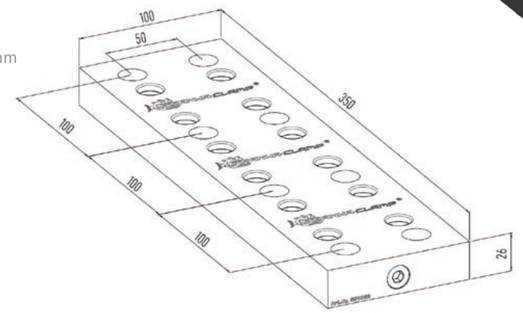

品番　ZPL50M6

- 最大6個のバイスをセット可能
- サイズ　W350 x L100 x H26 mm
  - 12.00 kg

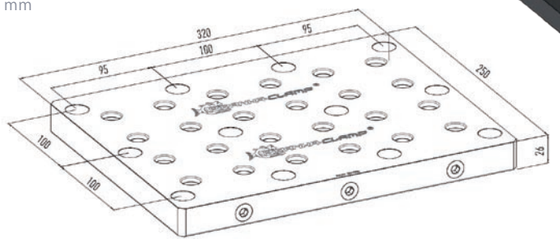

ゼロポイントプレート　バタフライ

品番　ZPFLY

- 丸テーブル、 パレット、 チャック用
- サイズ　W170 x L170 x H26 mm
  - 2.50 kg
- 穴の中心距離　φ175 mm
- 背面中央にφ30.0 mmの位置決めブロック

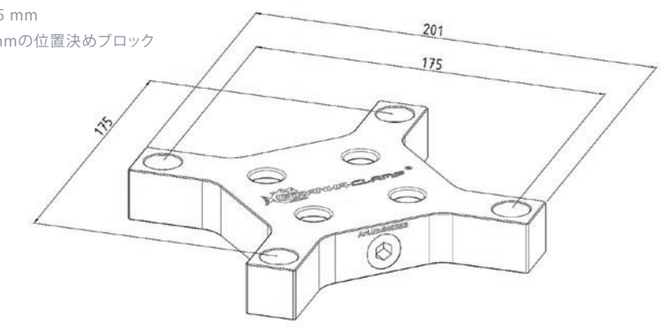

ゼロポイントプレート　ラウンド　ブランク

品番　ZPRB120

- サイズ　φ120 x H26 mm - 2.0kg

品番　ZPRB200

- サイズ　φ200 x H26 mm - 6.0kg

品番　ZPRB160

- サイズ　φ160 x H26 mm - 3.7kg

品番　ZPRB180

- サイズ　φ180 x H26 mm -4.8kg

ゼロポイントプレート　ラウンドダブル　ブランク

品番　ZPRDB280

- サイズ　φ280 x 26 mm - 11.5kg

ゼロポイントプレート　ロング　ブランク

品番　ZPLB

- サイズ　W250 x L120 x H26 mm - 4.40 kg

穴の中心距離についてはお問い合わせください。

ブランク材の 工作機械への取付穴については、
別途お問い合わせください。

SPACER

スペーサー

こちらのスペーサーは ゼロポイントプレートで
サンドイッチして使用します。

アルミ製スペーサー　Spacer Alu grid

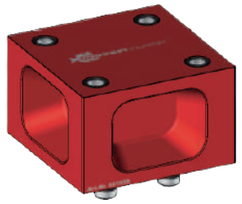

品番　**SPS40AL**

Grid 40 mm スクエア
W120 x L120 x H74 mm
2.00 kg

スチール製スペーサー　Spacer steel grid

品番　**SPS40ST**

Grid 40 mm スクエア
W120 x L120 x H74 mm
5.20 kg

アルミ製ダブルスペーサー　Double spacer Alu grid

品番　**SPL40AL**

Grid 40 mm ロング
W230 x L120 x H74 mm
4.10 kg

スチール製ダブルスペーサー　Double spacer steel grid

品番　**SPL40ST**

Grid 40 mm ロング
W230 x L120 x H74 mm
10.70 kg

アルミ製ダブルスペーサー　Double spacer Alu grid

品番　**SPL50AL**

Grid 50 mm ロング
W250 x L100 x H74 mm
3.60 kg

スチール製ダブルスペーサー　Double spacer Alu grid

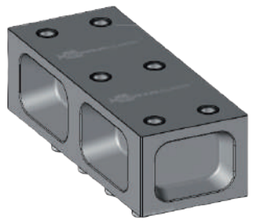

品番　**SPL50ST**

Grid 50 mm ロング
W250 x L100 x H74 mm
9.20 kg

使用例

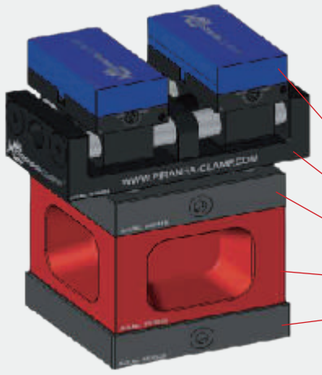

- ジェパード170　シングル用　爪セット
- ジェパード170　シングル …… VG170
- ゼロポイントプレート　スクエア　Grid　40mm …… ZPS40
- アルミ製スペーサー　Grid　40mm …… SPS40AL
- ゼロポイントプレート …… 各種

ACCESORIES

アクセサリー

ゼロポイントプレート用 セットボルト　Set bolts for zero-point clamping plates

品番　**SB**

4 個入り
W15 x L15 x H34 mm
0.10 kg

＊バイスとユニットベースの
接続に用いるセットボルトです

セットボルトの必要数はバイスのサイズにより異なります。
バイスサイズ　75, 170　：4個（1セット）
バイスサイズ　300　：8個（2セット）
ピラミッド, トゥームストーン各種　：4個（1セット）

ゼロポイントプレート用 アルミ製保護キャップ　Set blind plugs Alu for zero-point clamping plates

品番　**PCAL**

4 個入り
φ18 x H25 mm
0.05 kg

＊使用していない
ユニットベースの穴を塞ぐ
保護キャップです

ゼロポイントプレート用 スチール製保護キャップ　Set blind plugs steel for zero-point clamping plates

品番　**PCST**

4 個入り
φ17 x H22 mm
0.10 kg

＊使用していない
ユニットベースの穴を塞ぐ
保護キャップです

コンパクトバイス用 ソケット 8 mm　Socket key 8mm for vises PV 75

品番　**SK8**

φ22 x H40 mm
0.01 kg

バイス170用 ソケット 12 mm　Socket key 12mm for vises 170

品番　**SK12**

φ22 x H80 mm
0.01 kg

バイス300用 ソケット 16 mm　Socket key 16mm for vises 300

品番　**SK16**

φ22 x H80 mm
0.01 kg

ご注意

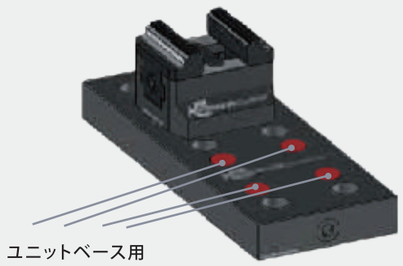

ユニットベース用
保護キャップ

※使用していないクランピングステーションには、必ず保護キャップをご使用下さい。

iTOOL クーラントホース

iTOOL COOLANT HOSE

アイツール　クーラントホース

PIRANHA COOLING LINE®

改善の第一歩…

クーラント供給不良による加工不良を限りなくゼロに。

モジュラー式クーラントホース
8.0MPaまで対応

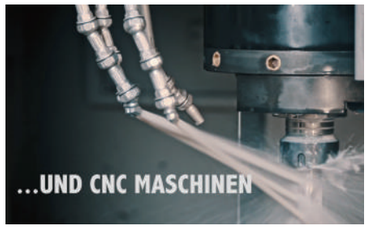

多種多様な工作機器に取付けOK
水溶性/油性クーラント、エアー等

アルマイト処理された美しく強いボディ
クーラントを狙った位置に確実に供給

小型機向け
1/8シリーズ

中型機向け
1/4シリーズ

大型機向け
1/2シリーズ

工作機械との接続

【継手（ネジ式）】
各種サイズや規格をご用意しています。

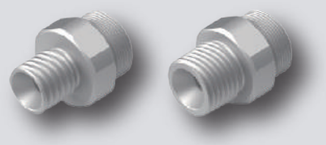

【ボアアダプター】
ネジを切っていない穴に
内張でアダプターを固定します。

【ボールコネクター】
ボール玉クーラントポートに
接続します。

＋

レイアウト配管

【ホース】
全長の調整に使用します。

ジョイント部の最大曲げ角度

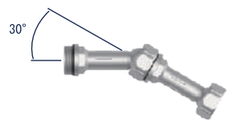

【エルボ・Y型/T型ジョイント】
レイアウトの角度変更や分岐に使用します。

【ボールバルブ・チェックバルブ】

＋

各種ノズル

【単穴ノズル】

【多面ノズル】

【マルチ穴ノズル】
★クーラントの直進性に優れます★

【フラットノズル】

【マルチ穴ノズル 90度】

【特殊ノズル】

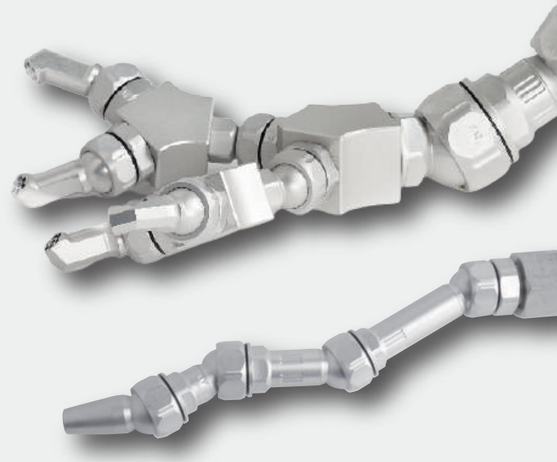

ボールコネクター

【ボールコネクターノズル】
工作機器のボール球クーラントポートに
挿入して使用します。

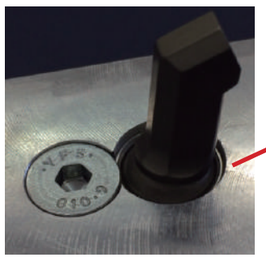

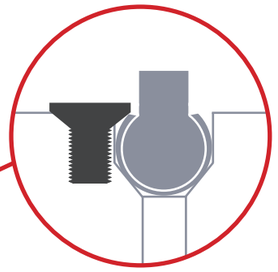

断面図

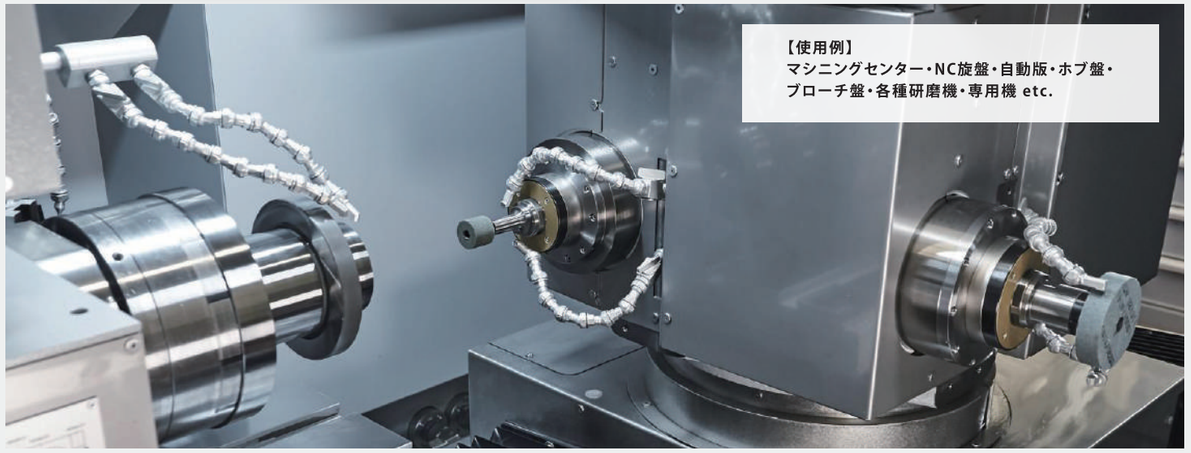

【使用例】
マシニングセンター・NC旋盤・自動版・ホブ盤・
ブローチ盤・各種研磨機・専用機 etc.

専用カタログをご用意いたしております。お気軽にお問い合わせください。